АРИАДА ЗАКРЫТОЕ АКЦИОНЕРНОЕ ОБЩЕСТВО

АЯ96

ВИТРИНА ХОЛОДИЛЬНАЯ ПРИСТЕННОГО ТИПА

Серия ВС15

« Виолета »

ПАСПОРТ

г. Волжск

СОДЕРЖАНИЕ

АЯ96

1. Общие сведения об изделии.
2. Основные технические данные и характеристики.
3. Комплектность.
4. Распаковка, сборка и подготовка изделия к эксплуатации.
5. Подключение изделия к электросети. Меры безопасности.
6. Руководство по эксплуатации и техническому обслуживанию.
7. Свидетельство о приемке и упаковке изделия.
8. Гарантийные обязательства.
9. Приложение.

1. ОБЩИЕ СВЕДЕНИЯ ОБ ИЗДЕЛИИ

1.1. Витрина холодильная пристенного типа среднетемпературная серии **ВС15** предназначена для демонстрации, продажи и временного хранения предварительно охлажденных пищевых продуктов и полуфабрикатов на предприятиях торговли и общественного питания.

1.2. Витрины спроектированы только для подключения к выносным агрегатам и центральным холодильным машинам.

1.3. Витрины изготавливаются в климатическом исполнении "У" категории размещения 3 по ГОСТ 15150 для работы при температуре окружающего воздуха от 12°С до 25°С и относительной влажности:

12°С - не более 72% относительной влажности;
22°С - не более 60 % относительной влажности;
25°С - не более 55% относительной влажности.

1.4. Витрины пристенные среднетемпературные изготавливаются со следующим температурным диапазоном работы в полезном объеме +4°…+8°С.

1.5. Обозначение изделий:

ВС 15-110 – Витрина холодильная среднетемпературная L=1187мм;
ВС 15-130 – Витрина холодильная среднетемпературная L=1340мм;
ВС 15-160 – Витрина холодильная среднетемпературная L=1555мм;
ВС 15-200 – Витрина холодильная среднетемпературная L=2005мм;
ВС 15-260 – Витрина холодильная среднетемпературная L=2605мм.

ВС 15-110Ф
ВС 15-130Ф
ВС 15-160Ф
ВС 15-200Ф
ВС 15-260Ф
, где **Ф** – фруктовая

ПАРАМЕТРЫ ТЕМПЕРАТУРЫ И СРОКИ ХРАНЕНИЯ ПРОДУКТОВ В ХОЛОДИЛЬНЫХ ВИТРИНАХ

(выписка из правил эксплуатации холодильного торгового оборудования, Пищевая промышленность, раздел XIV, 1990 г.)

Охлаждаемые продукты	Температура, °С	Максимальный срок хранения
Рыба	-2…+2	8 часов
Мясные продукты: мясо	-1…+4	8 часов
Фарш	-1…+4	4 часа
Мясо мелкими кусками	0…+5	12 часов
Мясные полуфабрикаты: натуральные	0…+5	1,5 дня
панированные	0…+5	1 день
Мясо фасованное	0…+5	1 день
Птица	-2…+4	8 часов
Субпродукты	-1…+4	8 часов
Вареные колбасы	0…+6	2 дня
Сардельки, сосиски	0…+6	2 дня
Колбасы ливерные, зельцы	0…+6	12 часов
Копченые изделия: холодного копчения	+2…+8	3 дня
Горячего копчения	+2…+8	3 дня
Кулинарные изделия: рыба жареная	-2…+5	2 дня
Куры вареные, паштеты	-2…+5	1 день
Котлеты готовые	-2…+5	1 день
Молочные продукты: молоко, сливки	0…+8	20 часов
Кефир, простокваша, ацидофилин	0…+6	1 день
Творог, творожная масса, сырки	0…+6	1,5 дня
Сметана	0…+6	3 дня
Масло, маргарин, масло топленое	0…+6	5 дней
Сыры твердые	0…+6	15 дней
Сыры мягкие, плавленые	0…+6	10 дней
Кондитерские изделия:		
Пирожные со сливочным кремом	0…+6	1,5 дня
Пирожные с заварным кремом	0…+6	6 часов

15

ИНСТРУКЦИЯ
по эксплуатации контроллера ID 974 .
Передняя панель.

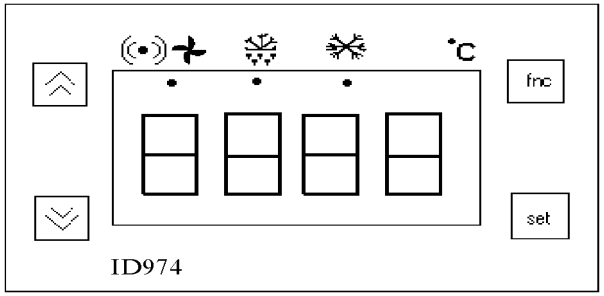

1. Кнопка «SET» - кратковременное нажатие на кнопку выводит сообщение на дисплее «SET» для программирования контрольной точки и выхода подпрограммы «вывод датчиков» удержание свыше 6 секунд обеспечивает программирование других параметров.
2. Кнопка ⌃ используется для увеличения значения параметра, а также переключения параметров. При длительном нажатии на кнопку скорость переключения возрастает. Удержание в нажатом состоянии более 6 секунд – включение режима «оттайка».
3. Кнопка ⌄- те же функции, как и ⌃, но для уменьшения значения (кроме включения режима «оттайка».
4. Кнопка “fnc” - нажатие на кнопку возвращает к предыдущей программе; многократное нажатие выводит из функции программирования параметров;
5. Светодиод ((•)) ✣ светится при наличии сигнала тревоги и при выдаче сигнала «включение вентилятора испарителя».
6. Светодиод - светится при выдаче сигнала «оттайка».
7. Светодиод - светится при выдаче сигнала «включение компрессора».

Программирование параметров.

Программирование становится доступным при нажатии кнопки SET более 6 секунд. При этом на дисплее выводится «PA1», требующий введения цифрового значения пароля. Если цифровое значение равно 0 или набран правильный код «пароля» на дисплее высветится «CP», означающий доступ к программированию.

Различают 2 уровня программирования:

- 1-й уровень программирует работу компрессора;
- 2-й уровень – остальные параметры холодильной установки.

Выход на первый уровень программирования осуществляется кратковременным нажатием на кнопку «SET» в режиме «CP».

Выход на второй уровень программирования осуществляется кратковременным нажатием на кнопку ⌃ или ⌄ в режиме «CP».

При программировании 1-го уровня выводятся коды параметров, численные значения которых вызываются нажатием кнопки «SET».

При программировании 2-го уровня выводятся коды программ. Вход в подпрограмму осуществляется кнопкой «SET», переключения кодов программ кнопками ⌃ или ⌄ . Численные значения параметров в подпрограммах вызываются нажатием кнопки «SET».

Пример: необходимо изменить интервал между оттайками:

1. Нажимаем кнопку “SET” более 5-6 секунд на дисплее появляется код PA1.
2. Набираем численное значение пароля. При правильном наборе выводится код «CP» (если численное значение пароля «OOO» код PA1 не выводится, появляется «CP»).
3. Нажимаем кнопку ⌃ появляется код первой подпрограммы «dEF» - подпрограммы оттайки. (Нажимая кнопки ⌃ или ⌄ можно переключать коды последующих подпрограмм).
4. Код «dit» - интервал между оттайками выводится кнопкой «SET» в режиме подпрограммы «dEF».
5. Выводим численное значение кода «dit» кратковременным нажатием кнопки «SET».
6. Изменение численного значения кода нажатием кнопок ⌃ или ⌄.
7. Возвращаем кодовое обозначение параметра «dit» нажатием кнопки «SET».
8. Если нет необходимости программирования других параметров, нажимаем кнопку «fnc» 2 раза, прекращая режим программирования, и осуществляем вывод температуры охлаждаемого объема на дисплей.

N п/п	Наименование параметра	BC15-110 (BC15-110Ф)	BC15-130 (BC15-130Ф)	BC15-160 (BC15-160Ф)	BC15-200 (BC15-200Ф)	BC15-260 (BC15-260Ф)
1	Температурный диапазон, ºС	+4°С …+8°С				
2	Температура окружающей среды, ºС	+12°С …+25°С				
3	Нагрузка на полки, кг	20	25	30	40	50
4	Площадь для размещения прод-в, м^2	2,35 (1,76)	2,69 (2,01)	3,15 (2,36)	4,13 (3,1)	5,44 (4,08)
5	Потребление электроэнергии за сутки, кВт/ч, не более	20,82	26,30	26,51	35,29	37,01
6	Потребляемый ток, А, не более	8,33	10,48	10,53	13,96	14,34
7	Полезный охлаждаемый объем, м^3	0,52 (0,39)	0,59 (0,44)	0,69 (0,52)	0,91 (0,68)	1,2 (0,9)
8	Габаритные размеры, мм Длина Ширина Высота	 1187 820 1970	 1340 820 1970	 1555 820 1970	 2005 820 1970	 2605 820 1970
9	Масса, кг, не более	150	170	200	240	280
10	Параметры электропитания, В/Ф/Гц	230 / 1 / 50				
11	Хладагент	Хладон R404A				
12	Степень защитной оболочки	IP20				

Аналогично можно осуществлять программирование всех других параметров.

14

2. ОСНОВНЫЕ ТЕХНИЧЕСКИЕ ДАННЫЕ И ХАРАКТЕРИСТИКИ

2.1. Основные технические данные указаны в таблице 1. *Таблица 1*

3. КОМПЛЕКТНОСТЬ

3.1. Комплектность поставки изделия указана в таблице 2. *Таблица 2*

4. РАСПАКОВКА, СБОРКА И ПОДГОТОВКА ИЗДЕЛИЯ К ЭКСПЛУАТАЦИИ.

4.1. При получении холодильной витрины, необходимо проверить отсутствие повреждений упаковки, в противном случае предъявить претензию к транспортной фирме. Транспортировка витрин разрешается только в вертикальном положении.

4.2. Изделие аккуратно освободить от упаковки, соблюдая необходимые меры предосторожности от механического повреждения наружных лицевых поверхностей изделия.

4.3. Из внутреннего объема достать комплектующие изделия и документацию. Ознакомиться с паспортом. Проверить комплектность.

4.4. Изделие освободить от деревянного поддона, освободить болты крепления изделия к поддону.

4.5. В пределах помещения изделие разрешается перемещать только в соответствии со схемой транспортировки, указанной на табличке.

4.6. Ввернуть ножки и установить витрину по горизонтали с помощью уровня.

4.7. При установке витрины на место эксплуатации необходимо учесть:

-температура окружающего воздуха должна быть не выше 25°С. При температуре выше 25°С и относительной влажности более 60% технические характеристики, указанные в п. 2 не гарантируются;

-для поддержания нормальных условий эксплуатации необходимо предусматривать систему кондиционирования воздуха, т.к. простая вентиляция повышает влажность воздуха, что сказывается на надежности работы витрины;

-воздушные потоки со скоростью более 0,2 м/сек не допустимы в связи с этим запрещается размещать витрины рядом с дверями или в залах с искусственно созданными потоками воздуха;

-исключить дополнительный теплоприток, связанный с прямыми солнечными лучами, лампами накаливания, трубопроводами горячего водоснабжения и воздуха (расстояние от витрины до трубопроводов д.б. не менее 1м), от неизолированных и прогреваемых солнцем стен и потолков;

-запрещается установка витрин на расстоянии менее 60мм от стены.

В случае, если вышеуказанные правила установки не будут строго соблюдены, холодильная витрина не будет отвечать своим эксплуатационным характеристикам и повыситься расход электроэнергии.

4.8. Снять защитную технологическую пленку со всех поверхностей изделия.

4.9. Произвести промывку всей витрины с внутренней и внешней сторон, используя нейтральные моющие средства, после чего аккуратно вытереть и просушить витрину. При промывке не допускать попадание влаги на электрические приборы.

4.10. Установить люминесцентную лампу и плафон.

4.11. Подключение изделия к магистралям нагнетания и всасывания выносного агрегата или центральной холодильной машины должны осуществлять исключительно специалисты либо производителя, либо организаций, имеющих соответствующее разрешение (лицензию) производителя на проведение такого рода работ.

Порядок монтажа:

1. Обрезать запаянные концы трубок витрины на длину 20-30мм специальным инструментом. Удалить заусенцы;
2. Одеть теплоизоляцию;
3. Стык паять припоем с содержанием серебра не менее 2,0%.

Примечание: запрещается изделие перемещать после подключения к магистралям холодильной машины.

N п/п	Наименование параметра	Кол-во, шт. ВС15-110 (ВС15-110Ф)	ВС15-130 (ВС15-130Ф)	ВС15-160 (ВС15-160Ф)	ВС15-200 (ВС15-200Ф)	ВС15-260 (ВС15-260Ф)
1	Лампа освещения	1	1	1	2	2
2	Плафон	1	1	1	2	2
3	Зеркало	---	---	---	---	---
4	Полка	(1) 4	(1) 4	(2) 4	(2) 8	(2) 8
5	Кронштейн полки	(3) 8	(3) 8	(6) 8	(6) 16	(6) 16
6	Ножка	(6) 4	(6) 4	(6) 4	(12) 4	(12) 4
7	Стенка боковая	2	2	2	4	4
8	Шторка «ночная»	1	1	1	2	2
9	Инструкция по эксплуатации контроллера	1	1	1	1	1
10	Паспорт, руководство по эксплуатации	1	1	1	1	1

Таблица параметров контроллера ID 974 для х/в серии «Виолета» с электрооттайкой

Функц.		Код	Содержание	Диапазон	Единица	Реком. знач.
I уровень	CP	diF	Гистерезис	1…30	^{0}C / ^{0}F	**2**
		HSE	Максимум контрольной точки	LSE…99	^{0}C / ^{0}F	**+8**
		LSE	Минимум контрольной точки	-99…HSE	^{0}C / ^{0}F	**+4**
		Ont	Задержка включения компрессора	0…250	мин	**2**
		OFt	Время простоя в случае сбоя	0…250	мин	**2**
		dOn	Задержка активации компрессора после включ.	0…250	мин	**2**
		dOF	Задержка выключения компрессора	0…250	мин	**0**
		dbi	Задержка между вкл. и выкл. компрессора	0…250	мин	**2**
		OdO	Задержка активации выходов	0…250	мин	**2**
II уровень	dEF	dty	Тип оттайки	0/1/2	-	**0**
		dit	Интервал между оттайками	0…250	час	**4**
		dct	Время отсчета	0-часы работы комп-ра 1-реальное время 2-остановка комп-ра	-	**1**
		dOH	Начало отсчета времени задержки	0…59	мин	**0**
		dEt	Время размораживания	1…250	мин	**30**
		dSt	Температура окончания оттайки	-50…150	^{0}C / ^{0}F	**8**
		dPO	Запрос на активацию регулятора размораживания	«у»=да «n»=нет	-	**n**
	FAn	FSt	Температура остановки вентиляторов	-50…150	^{0}C / ^{0}F	**15**
		Fad	Гистерезис включения вентилятора	1…150	^{0}C / ^{0}F	**2**
		Fdt	Задержка включения вентилятора	0…250	мин	**3**
		dt	Время дренажа	0…250	мин	**2**
		dFd	Выключение вентиляторов при оттайке	«у»=да; «n»=нет	-	**y**
		FCO	Выключ. вентиляторов вместе с компрессором	«у»=нет; «n»=да	-	**y**
	AL	AFd	Гистерезис сигнала «тревога»	1…50	^{0}C / ^{0}F	**2**
		HAL	Тревога – высокая температура	-50…150	^{0}C / ^{0}F	**+5**
		LAL	Тревога – низкая температура	-50…150	^{0}C / ^{0}F	**-5**
		PAO	Задержка тревоги при запуске	0…10	час	**1**
		dAO	Задержка тревоги после оттайки	0…999	мин	**60**
		tAO	Задержка температурного сигнала	0…250	мин	**0**
	dIS	LOC	Блокировка клавиатуры	«у»=да; «n»=нет	-	**n**
		PA1	Пароль1	0…250	-	**0**
		ndt	Введение десятичной точки	«у»=да; «n»=нет	-	**n**
		CA1	Калибровка датчика №1	-12,0…12,0	^{0}C / ^{0}F	**0**
		CA2	Калибровка датчика №2	-12,0…12,0	^{0}C / ^{0}F	**0**
		dtL	Просмотр температуры при оттайке	0/1/2	-	**0**
		drO	Выбор шкалы температуры ^{0}C или ^{0}F	0/1	-	**0**
	CnF	H00	Выбор типа датчика	0-PTC, 1-NTC	-	**0**
		H42	Разрешение вывода датчика №2 на дисплей	«у»=да; «n»=нет	-	**y**
		rAL	Параметр изготовителя	19	-	-
		rAO	Параметр изготовителя	165	-	-
		UL	Параметр изготовителя	-	-	-
		dL	Параметр изготовителя	-	-	-
		Fr	Параметр изготовителя	-	-	-
	SEt	SET	Установка контрольной точки	LSE…HSE	^{0}C / ^{0}F	**LSE…HSE**
		Pb1	Вывод показаний температуры датчика №1 (охлаждаемый объем)	-	-	**-**
		Pb2	Вывод показаний температуры датчика №2 (испаритель)	-	-	**-**

Приложение 2

Сведения о техническом обслуживании и ремонте в период гарантийного срока эксплуатации.

Дата проведения тех. обслуживания	Результаты тех. обслуживания (печать сервиса)	Дата проведения тех. обслуживания	Результаты тех. обслуживания (печать сервиса)

5. ПОДКЛЮЧЕНИЕ ИЗДЕЛИЯ К ЭЛЕКТРОСЕТИ. МЕРЫ БЕЗОПАСНОСТИ

5.1. Электрооборудование изделия соответствует нормам безопасности, предусмотренным ГОСТ 23833-95, ГОСТ РМЭК 60335-2-24.

5.2. Питающее напряжение сети должно быть 220В с допуском -15 до +10% от номинального, частотой 50 Гц с допуском по ГОСТ 13109.

Примечание: Если в вашем регионе перепады питающего напряжения сети превышают указанные, рекомендуется изделие подключать к сети через монитор напряжения.

5.3.Изделие имеет шнур питания с заземляющей жилой и вилку с заземленным контактом. Подключение к контуру заземления обязательно.

5.4. Изделие должно подключаться к питающей электрической части (рис.1) через автоматический выключатель комбинированной (тепловой и электромагнитной) защиты с номиналом установки по току: ВС 15-110, ВС 15-130, ВС 15-160-10А;
ВС 15-200, ВС 15-260-16А.

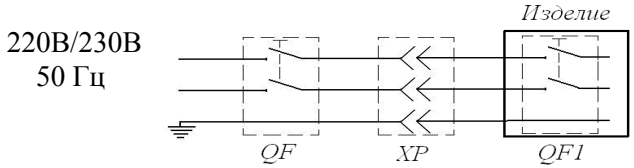

Рис.1. Схема подключения изделия к электросети

QF, QF1 – автоматические выключатели.
XP – трехполюсный разъем «EURO» вилка-розетка с заземляющим контактом.

Примечание: Запрещается эксплуатация оборудования с отсутствующим и неисправным заземлением.

6. РУКОВОДСТВО ПО ЭКСПЛУАТАЦИИ И ТЕХНИЧЕСКОМУ ОБСЛУЖИВАНИЮ

6.1. После подключения изделия к электросети в соответствии с вышеизложенными правилами, можно приступить к его пуску с панели управления и необходимой регулировке.

Примечание: предпусковую подготовку, подключение сети и настройку контроллера должен производить представитель сервисного центра, аттестованного по данному виду работ.

Внимание! После транспортировки при температуре ниже +10°С оборудование перед включением необходимо выдержать при температуре окружающего воздуха от +18°С до +25°С не менее 4 часов.

Повторное включение оборудования в электросеть (после вынужденного отключения) необходимо производить не ранее, чем через 3-4 мин. после его отключения.

6.2. Панель управления представлена на рис.2.

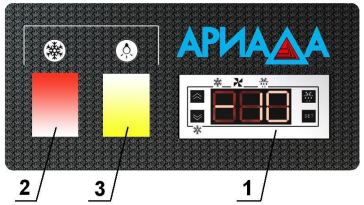

1. Электронный контроллер.
2. Выключатель клавишный с подсветкой. Включение сети.
3. Выключатель клавишный с подсветкой. Включение освещения.

Рис.2. Панель управления

6.3. Электронный контроллер (1) служит для автоматического поддержания температуры в охлаждаемом объеме и управления процессом оттайки воздухоохладителя. Руководство по пользованию электронным контроллером прилагается к паспорту. Заводская настройка обеспечивает оптимальный режим работы изделия.

6.4. Выключатель (2) служит для включения и отключения питания. При нажатии на кнопку (2) изделие включается в сеть, при этом загорается сигнальная лампочка красного цвета. При отключении лампочка гаснет.

6.5. Выключатель (3) служит для включения и выключения освещения.

6.6. Схема электрическая принципиальная показана на рис. 3.

6.7. Загрузку продуктов осуществлять только после набора заданной температуры в охлаждаемом объёме витрины.

Превышение норм загрузки ЗАПРЕЩАЕТСЯ!

Внимание! Продукты и полуфабрикаты должны быть предварительно охлажденные (для среднетемпературных витрин) и замороженные (для низкотемпературных витрин).

6.8. Продукты и полуфабрикаты должны быть равномерно расположены в пластмассовых или нержавеющих функциональных емкостях. На демонстрационные противня и полки ёмкости укладывать неплотно между собой, оставляя расстояние до стенок не менее 6 см. Нормы загрузки приведены в табл.1:

-продукты раскладывать равномерно;

-продукты не должны загромождать отверстия подачи и забора воздуха;

-продукты не должны выступать за пределы полок; вес продуктов, загружаемых на полки не должен превышать 90 кг/м2;

-запрещается ставить коробки, пакеты и т.д. на крышу холодильной витрины;

6.9. Слив конденсата, образующегося при оттайке испарителя, производится в канализацию.

6.10. Для уменьшения потребления электроэнергии изделием в нерабочее время магазина, по отдельному заказу витрины комплектуются ночными шторками.

6.11. Пуско-наладочные работы, настройку приборов автоматики холодильной машины, техническое обслуживание и ремонт изделия должны выполнять исключительно специалисты либо производителя, либо организаций, имеющих соответствующее разрешение (лицензию) производителя на проведение такого рода работ. Сведения по техническому обслуживанию должны заноситься в паспорт (Приложение 2).

Внимание! При проведении санитарной обработки, профилактических и ремонтных работ изделие должно быть отключено от сети путём извлечения штепсельной вилки из розетки, а продукты удалены из охлаждаемого объёма.

Внимание! Нельзя промывать изделие под струей воды, т.к. случайное попадание влаги на электрические детали может нарушить нормальную работу изделия и системы электробезопасности.

6.12.Техническое обслуживание.

Бесперебойная и эффектная работа изделий обеспечивается системой планово-предупредительных мероприятий по уходу, надзору, диагностике и всех видов ремонтов, проводимых в плановом порядке в установленные сроки и направленные на поддержание оборудования в исправном состоянии.

Приложение 1

Акт пуска в эксплуатацию

Настоящий акт составлен «___»_____20___г. владельцем холодильной витрины_____

_____

Наименование и адрес, должность, Ф.И.О.

и представителем специализированной организации в том, что холодильная витрина _____ заводской номер №_____ изготовленная ЗАО«Ариада» «___»_____20___г. запущена в эксплуатацию электромехаником_____

Наименование организации, Ф.И.О.

Удостоверение на право монтажа и обслуживания торгового холодильного оборудования №_____ выданное «____» _____ 20___г.

_____

Наименование организации выдавшей удостоверение

Владелец _____ _____

Подпись Ф.И.О.

Представитель специализированной организации _____ _____

Подпись Ф.И.О.

М.П.

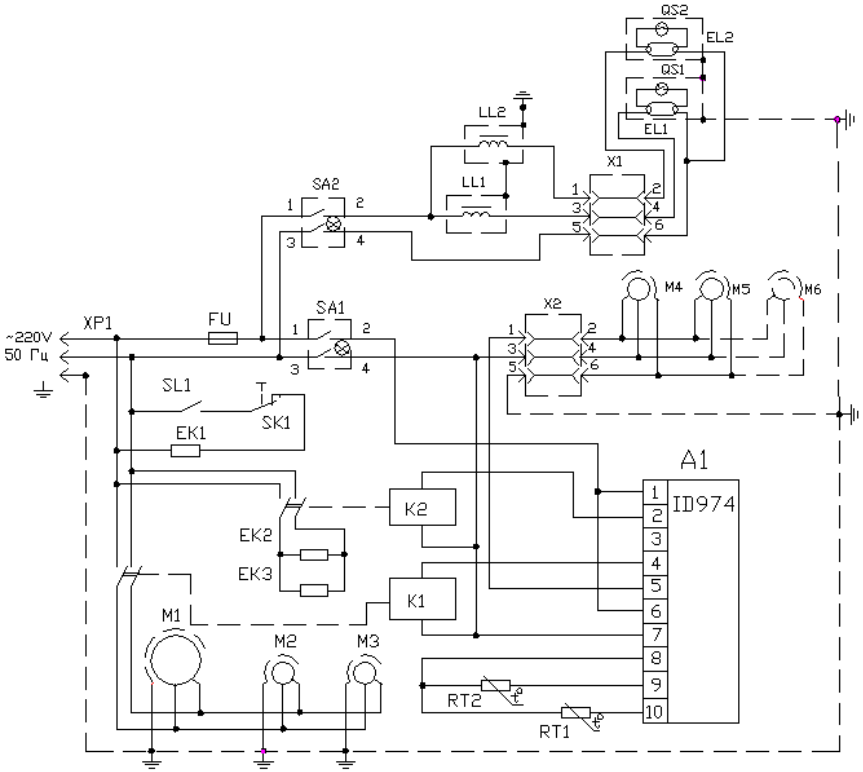

Рис. 3. Схема электрическая принципиальная для витрин холодильных пристенных серии Виолета

A1 – блок управления ID 974
EK1 – ТЭН выпаривателя
EK2, EK3 – ТЭН оттайки испарителя
EL1, EL2 – лампа люминисцентная
FU – вставка плавкая 3А
K1, K2 – магнитный пускатель
LL1, LL2 – пусковое устройство (дроссель)
M1 – электродвигатель компрессора
M2, M3 – электродвигатель вентилятора конденсатора
M4 – M6 – электродвигатель вентилятора испарителя
QS1, QS2 – стартер
RT1 – датчик температуры камеры
RT2 – датчик температуры испарителя
SA1 – выключатель включения сети
SA1 – выключатель включения освещения
SK1 – термореле
SL1 – поплавковый выключатель
X1, X2 – клемная колодка
XP1 – вилка "Евро"

***Примечание:** завод-изготовитель оставляет за собой право вносить несущественные изменения в схему электрическую принципиальную, не ухудшающие технические характеристики изделия, без отражения изменений в данном паспорте.*

Перечень работ по техническому обслуживанию

N п/п	Наименование работ	Периодичность проведения	Исполнитель
1	Санитарная мойка и чистка внутренних и наружных поверхностей специальными моющими и чистящими средствами	Еженедельно	Технический работник фирмы владельца
2	Электрические измерения параметров сети, первичная дефектация; проверка настройки приборов автоматики	ежемесячно	Сервисный центр
3	Проверка надежности крепления узлов, подтяжка крепежных элементов	ежемесячно	Сервисный центр
4	Чистка электрооборудования и пускозащитной аппаратуры, проверка надежности крепления электросоединений, их подтяжка	ежеквартально	Сервисный центр
5	Проверка приборов автоматического управления	ежемесячно	Сервисный центр
6	Проверка на наличие утечки хладона, устранение их при необходимости	ежемесячно	Сервисный центр

6.13. Запрещается перемещение и перестановка витрин волоком, держась за корпус.

***Внимание!** При перемещении, изделие должно быть отключено от сети путём извлечения штепсельной вилки из розетки, а продукты удалены из охлаждаемого объёма.*

6.14. Перемещение витрин производить с помощью погрузчика, штабелера или транспортной тележки. С целью исключения порчи стекол, перед перемещением их следует демонтировать.

6.15.Транспортировку витрин производить в упакованном виде и только в вертикальном положении. Перед транспортировкой упакованную витрину закрепить с целью исключения ударов и перемещения внутри транспортных средств. Запрещается витрины в упакованном виде устанавливать друг на друга.

6.16. Категорически запрещается установка и размещение каких бы то ни было предметов на верхней поверхности крыши витрины.

6.17.Исключить попадание каких бы то ни было мелких предметов (мусора) в пазы крепления и установки нижних кромок стекол.

7. СВИДЕТЕЛЬСТВО О ПРИЕМКЕ И УПАКОВКЕ ИЗДЕЛИЯ

Витрина пристенная _____

заводской номер _____

соответствует ТУ 5151-016-12906390-2003 и признана годной к эксплуатации.

Упаковка выполнена в соответствии с технической документацией.

Дата выпуска _____

м.п.

Ответственный за приемку и упаковку_____

Изготовитель: ЗАО «АРИАДА» 425000, Россия, Республика Марий Эл
г. Волжск, а/я 25
Телефон: (83631) 43133; факс: (83631) 43133, 43045
E-mail: ariada@mari-el.ru

8. УСЛОВИЯ ПРЕДОСТАВЛЕНИЯ ГАРАНТИЙНЫХ ОБЯЗАТЕЛЬСТВ

8.1. Гарантийные обязательства осуществляются для безвозмездного устранения заводских дефектов, объективность которых признана заводом-изготовителем или специализированной организацией. Гарантийные обязательства могут быть осуществлены специализированной организацией, которая имеет соответствующий договор с заводом-изготовителем.

8.2. Гарантийный срок на изделие устанавливается Поставщиком до **12 месяцев** со дня фактической передачи изделия Покупателю.

8.3. **Гарантийные обязательства теряют свою силу**, если:

- не были выполнены все правила транспортировки, хранения, монтажа и эксплуатации, указанные в паспорте;
- пуско-наладочные работы, настройка приборов автоматики холодильной машины выполнены ненадлежащей организацией;
- отсутствует договор на техническое обслуживание изделий специализированной организацией;
- ремонтные работы были проведены персоналом, не уполномоченным на это;
- используются расходные материалы приобретенные не у Поставщика.

8.4. Гарантийные обязательства на изделие не включают в себя техническое обслуживание в течение гарантийного срока.

8.5. Пуско-наладочные работы должны быть проведены любой из специализированных организаций, имеющих соответствующую аттестацию.

8.6. Покупатель обязан в течение **30 дней** с момента передачи ему изделия заключить договор на техническое обслуживание со специализированной организацией.

8.7. Гарантия действительна при наличии следующих документов:

- акт пуска в эксплуатацию (Приложение 1);
- акт технического состояния;
- договор на техническое обслуживание со специализированной организацией.

Акты подписываются Покупателем, специализированной организацией и заверяются соответствующими печатями. Отсутствие или непредставление заводу-изготовителю, либо специализированной организации, имеющей право осуществлять гарантийный ремонт изделия, вышеперечисленных документов дает право последним отказаться от выполнения гарантийных обязательств.

8.8. **Гарантия не распространяется** на узлы и детали из стекла и осветительные приборы.

8.9. В случае установления специалистами завода-изготовителя, либо специализированной организации, имеющей право осуществлять гарантийный ремонт, фактов, которые свидетельствуют о вине Покупателя в выходе из строя изделия, последний обязуется оплатить все расходы, которые вышеназванные организации понесли при направлении специалистов. При этом обязанность по доказательству отсутствия вины лежит на Покупателе.

8.10. **Сроки гарантии не продлеваются** в случае ремонта или замены деталей и узлов.